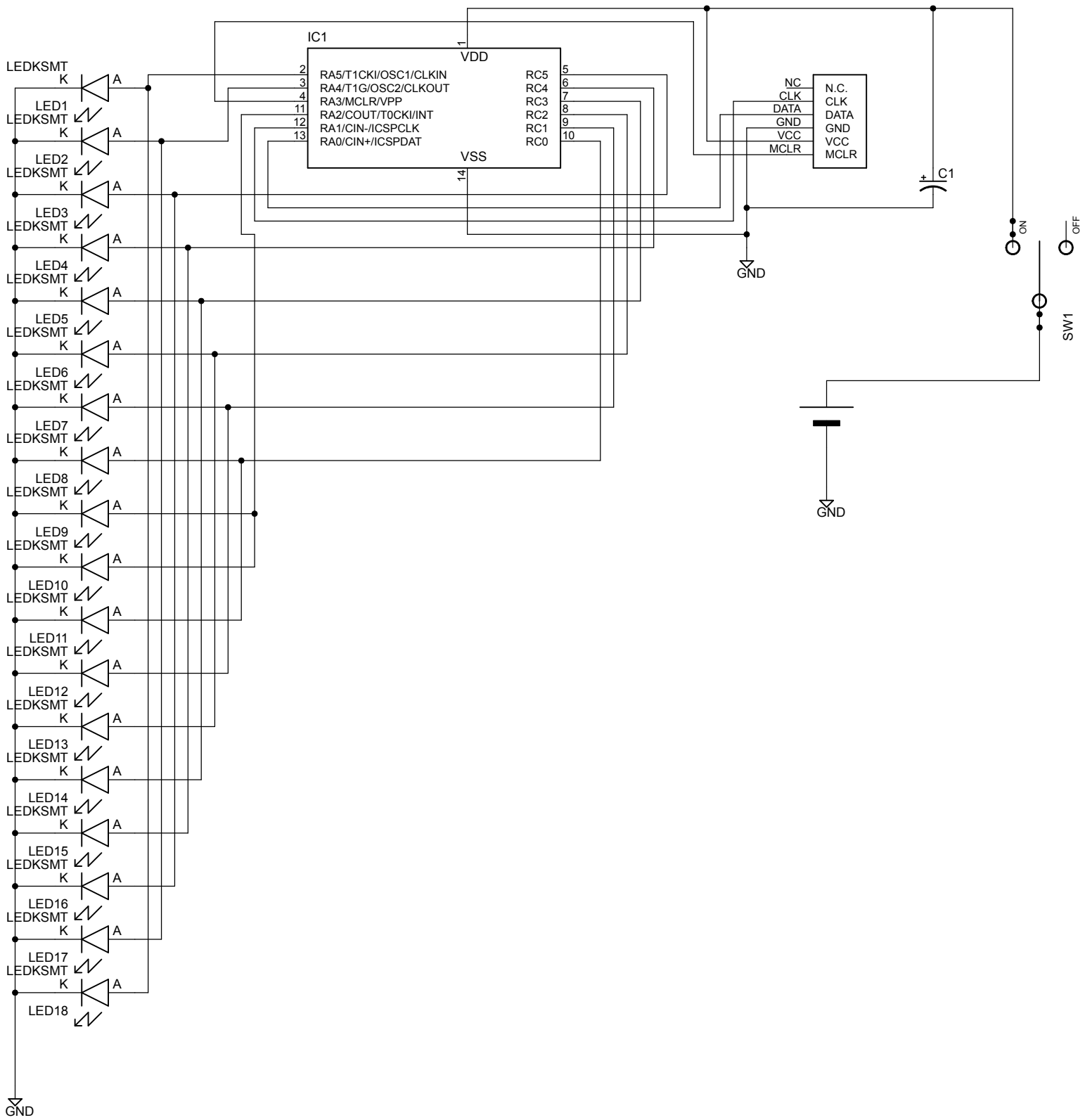
IC1
VDD
VSS
RA5/T1CKI/OSC1/CLKIN
RA4/T1G/OSC2/CLKOUT
RA3/MCLR/VPP
RA2/COUT/T0CKI/INT
RA1/CIN-/ICSPCLK
RA0/CIN+/ICSPDAT
RC5
RC4
RC3
RC2
RC1
RC0
NC
CLK
DATA
GND
VCC
MCLR
N.C.
CLK
DATA
GND
VCC
MCLR
C1
GND
ON
OFF
SW1
GND
LEDKSMT
LED1
LED2
LED3
LED4
LED5
LED6
LED7
LED8
LED9
LED10
LED11
LED12
LED13
LED14
LED15
LED16
LED17
LED18
K
A
GND